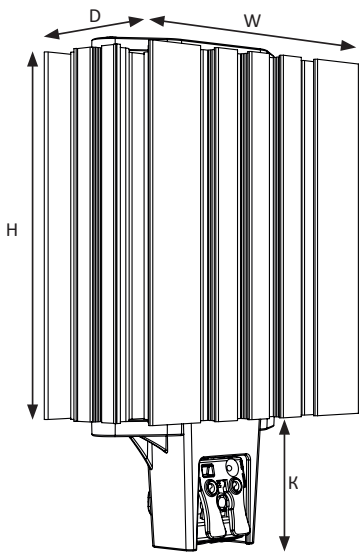

model	dimensions, mm			
	W	D	H	K
SNK-010-00	80	36	60	-
SNK-020-00	80	36	60	-
SNK-030-00	80	36	60	-
SNK-050-10	80	36	80	-
SNK-060-10	80	36	80	-
SNK-080-10	80	36	80	-
SNK-100-30	80	36	120	-
SNK-060-40	80	36	150	-
SNK-120-40	80	36	150	-
SNK-150-40	80	36	150	-
SNK-080-50	80	36	175	-
SNK-170-50	80	36	175	-
SNT-010-010	65	23	60	-
SNT-020-010	65	23	60	-
SNT-030-110	65	23	80	-
SNT-050-110	65	23	80	-
SNT-060-210	65	23	100	-
SNT-080-310	65	23	120	-
SNT-100-410	65	23	150	-
SNT-120-510	65	23	175	-
SNB-030-000	85	40	60	40
SNB-050-000	85	40	60	40
SNB-060-000	85	40	60	40
SNB-080-100	85	40	80	40
SNB-100-300	85	40	120	40
SNB-120-300	85	40	120	40
SNB-150-300	85	40	120	40
SNB-180-500	85	40	175	40
SNB-210-500	85	40	175	40
SNB-030-000	85	40	60	-
SNB-050-000	85	40	60	-
SNB-060-000	85	40	60	-
SNB-080-100	85	40	80	-
SNB-100-300	85	40	120	-
SNB-120-300	85	40	120	-
SNB-150-300	85	40	120	-
SNB-180-500	85	40	175	-
SNB-210-500	85	40	175	-

Изготовлено:
Mfg. date:

Конвекционные нагреватели SILART® монтируются на DIN-рейку с помощью DIN-клипа, который располагается в произвольном месте на любой из трёх плоскостей крепления клипа.

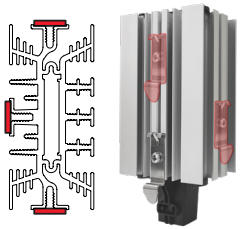

SILART® convection heaters are to be mounted to a DIN-rail using DIN-clip which can be placed to any position on three sides of the Product.

Рекомендуемая схема подключения конвекционных нагревателей серии SNB через термостаты серии TBS

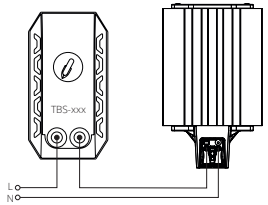

Recommended SNB series convection heaters connection scheme via TBS series thermostats

Рекомендуемая схема подключения конвекционных нагревателей серий SNK и SNT через термостаты серии TBS

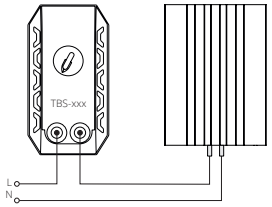

Recommended SNK and SNT series convection heaters connection scheme via TBS series thermostats

SILART

ПАСПОРТ

Конвекционные нагреватели SILART®
Серии: SNK, SNB, SNT

TECHNICAL SPECIFICATION

SILART® convection heaters
SNK, SNB, SNT series

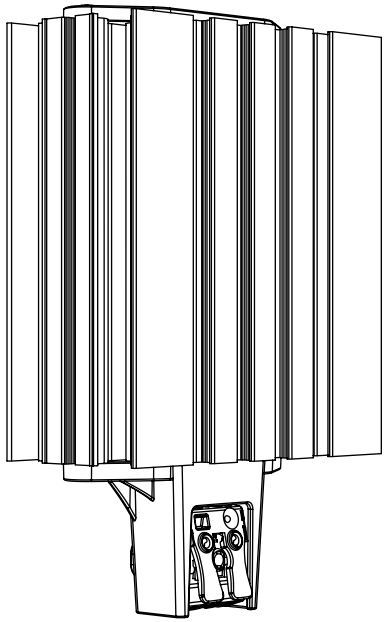

+7 499 677 60 00
info@silart.com
www.silart.com

Наименование и назначение

Конвекционные нагреватели SILART серий SNK, SNT, SNB (далее Изделие) предназначены для обогрева воздуха и предотвращения выпадения конденсата внутри оборудования. Изделие не предназначено для бытового применения.

Меры предосторожности

Прежде чем вести любые работы с Изделием, убедитесь в том, что оно отключено от электрической сети. Осторожно, изделие может быть горячим. При монтаже, подключении и эксплуатации Изделия должны соблюдаться все действующие нормы, стандарты и правила той страны, на территории которой эксплуатируется Изделие. Не допускаются удары, падения, попадание воды, чрезмерная механическая нагрузка на упаковку и Изделие. Подъем Изделия за провод или клемму может привести к поломке. Не допускается работа в условиях наличия капельной влаги или при выпадении конденсата. Не допускается монтаж на дерево, пластик и другие горючие материалы. Не допускается эксплуатация Изделия в агрессивной или взрывоопасной среде.

Purposes

SILART® convectional heaters SNK, SNT, SNB series (hereinafter referred to as the Product) are designed to heat the air and prevent condensation inside enclosures. The product is not suitable for household use.

Precautions

Be sure to check if the Product is disconnected from the electrical network before taking any actions. All valid norms, standards and regulations of the country where the Product is beeing used must be observed during installation, connection and operation with the Product. Shocks, falls, water ingress, excessive mechanical strain on the package and the Product are not allowed. Lifting the Product by the wire or terminal may cause damage of the Product. It is not allowed to work in the presence of drip moisture or in case of condensation. Installation of the Product to wood, plastic or other flammable materials is not allowed. Operation of the Product in an aggressive or explosive environment is not allowed.

Основные технические характеристики

Technical data

Модель Model	SNK-010-00	SNK-020-00	SNK-030-00	SNK-050-10	SNK-060-10	SNK-060-40	SNK-080-10	SNK-080-50	SNK-100-30	SNK-120-40	SNK-150-40	SNK-170-50	SNT-010-010	SNT-020-010	SNT-030-110	SNT-050-110	SNT-060-210	SNT-080-310	SNT-100-410	SNT-120-510	SNB-030-000	SNB-050-000	SNB-060-000	SNB-080-100	SNB-100-300	SNB-120-300	SNB-150-300	SNB-180-500	SNB-210-500	SNB-030-010	SNB-050-010	SNB-060-010	SNB-080-110	SNB-100-310	SNB-120-310	SNB-150-310	SNB-180-510	SNB-210-510
Мощность нагрева*, Вт Heating capacity*, W	10	20	30	45	60	60	75	75	100	120	150	175	10	20	30	50	60	75	100	120	25	45	60	75	100	120	150	175	210	25	45	60	75	100	120	150	175	210
Макс. темп. поверхн., °С Maximum surface temperature, °C	55	70	90	100	125	90	145	95	145	145	165	160	52	94	100	140	152	158	165	186	62	105	130	130	135	150	155	155	180	62	105	130	130	135	150	155	155	180
Электропитание, В Voltage, V	AC/DC 110—230																																					
Габаритные размеры, мм Dimensions, mm	80 x 36 x 60	80 x 36 x 60	80 x 36 x 60	80 x 36 x 80	80 x 36 x 80	80 x 36 x 150	80 x 36 x 80	80 x 36 x 175	80 x 36 x 120	80 x 36 x 150	80 x 36 x 150	80 x 36 x 175	65 x 23 x 60	65 x 23 x 60	65 x 23 x 80	65 x 23 x 80	65 x 23 x 100	65 x 23 x 120	65 x 23 x 150	65 x 23 x 175	85 x 40 x 100	85 x 40 x 100	85 x 40 x 100	85 x 40 x 120	85 x 40 x 160	85 x 40 x 160	85 x 40 x 160	85 x 40 x 215	85 x 40 x 215	85 x 40 x 60	85 x 40 x 60	85 x 40 x 60	85 x 40 x 80	85 x 40 x 120	85 x 40 x 120	85 x 40 x 120	85 x 40 x 175	85 x 40 x 175
Подключение Connection	Провод 450 мм, 2 x 20 AWG / 2 x 20 AWG 450mm wire																				Пружинная клемма / Push-in terminal									Провод, 450 мм, 2 x 20 AWG / 2 x 20 AWG 450mm wire								
Вес, кг Weight, kg	0,17	0,17	0,17	0,23	0,22	0,42	0,23	0,48	0,33	0,42	0,43	0,59	0,13	0,13	0,17	0,17	0,2	0,24	0,3	0,38	0,21	0,22	0,22	0,27	0,39	0,4	0,42	0,57	0,61	0,19	0,2	0,2	0,25	0,37	0,38	0,4	0,55	0,59

*Достигается при Т окр среды = 5°С и может отличаться в пределах ±10%

Нагревательный элемент: Позистор (PTC)
Корпус нагревателя: анодированный алюминий

Степень защиты: IP20
Крепление: на DIN-рейку 35 мм.

*Achieved at ambient temperature = 5C° and may vary within ±10%

Heating element: PTC
Heater body material: anodized aluminum

Ingress protection rating: IP20
Mounting: DIN-rail 35 mm

Условия транспортировки и хранения

Транспортировка Изделия производится в закрытом транспорте, защищающем Изделие от осадков. Хранение Изделия производится в оригинальной упаковке в помещении при соблюдении требуемых условий.

- Температура: -40 ... +70 °С
- Влажность: не более 90% RH
- Срок хранения 5 лет

Эксплуатация, обслуживание, монтаж

Установка, подключение и обслуживание Изделия должны производиться исключительно специалистами, имеющими соответствующую квалификацию, достаточную для безопасного проведения требуемых работ. Изделие монтируется на DIN рейку 35 мм. При необходимости DIN клип может быть переустановлен на переднюю или боковую стороны Изделия в удобную для монтажа позицию. При компоновке обогреваемого оборудования и монтаже убедитесь, что Изделие не станет причиной перегрева или возгорания других приборов или материалов. Обеспечьте свободный доступ воздуха к Изделию.

Комплектность

- Изделие – 1 шт.
- Упаковка – 1 шт.
- Паспорт – 1 шт.

Утилизация

Утилизация Изделия не требует специальных мер безопасности и не представляет опасности для жизни, здоровья людей и окружающей среды. Утилизация осуществляется путем передачи Изделия в специализированные пункты переработки.

Электрическое подключение

При монтаже и подключении соблюдайте меры предосторожности и технику безопасности. Изделия подключаются посредством двух проводов 20 AWG, длиной 450мм или через интегрированную пружинную клемму под провод сечением до 2,5мм² (см. технические характеристики). Полярность подключения произвольная.

Гарантийные обязательства

Гарантийный период составляет 2 года со дня продажи Изделия авторизованной производителем торговой организацией.

Transportation and storage conditions

The Product is to be transported in closed transport that protects the Product from precipitation. The Product must be stored in original packaging indoor subject to the required conditions:

- Temperature: -40 ... +70 °C.
- Humidity: no more than 90% RH.
- Storage period: 5 years.

Operation, maintenance, installation

Installation, connection and maintenance of the Product are to be carried out by specialists with the appropriate qualification, sufficient to carry out the required work safely. The Product is to be mounted to DIN rail 35mm. The DIN clip can be fixed to the front or side of the Product in a position convenient for mounting of the Product. Make sure that the Product does not cause overheating or combustion occurrence of other units or materials. Provide free air access to the Product.

Package

- The Product - 1 pcs.
- Package - 1 pcs.
- Technical specification - 1 pcs.

Disposal

Disposal of the Product doesn't require any special safety measures and doesn't pose a danger to life and health of people and the environment. Disposal is carried out by transferring the Product to specialized recycling centers.

Electric connection

Observe precautions and safety requirements during installation and connection. The Products is to be connected via 2 x 20 AWG wires, 450mm long or using an integrated push-in terminal with max allowed cross-section is 2.5mm².

Warranty

The warranty period is 2 years after the date of sale by an authorized distributor.