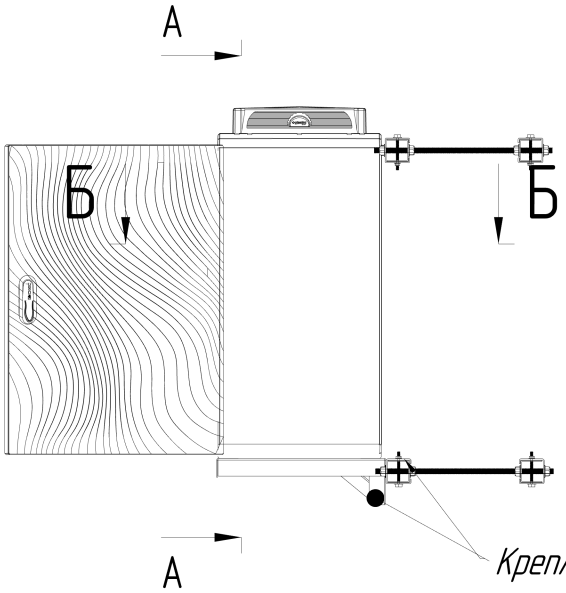

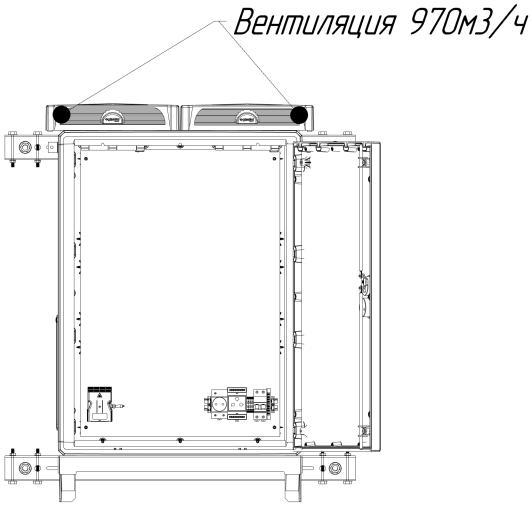

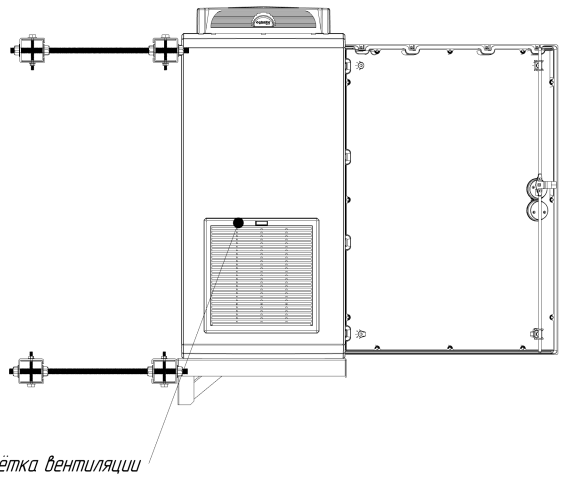

А-А(1:15)

Рабочие размеры по монтажной панеле

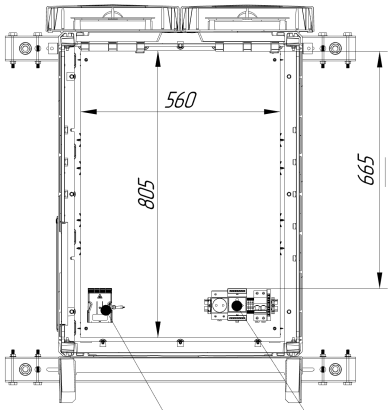

Б-Б(1:15)

Рабочие размеры по глубине

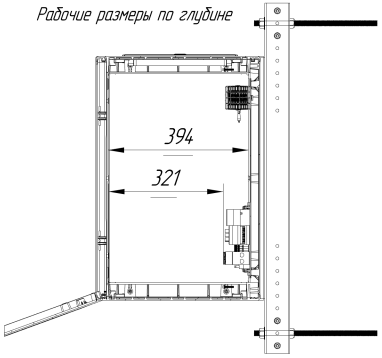

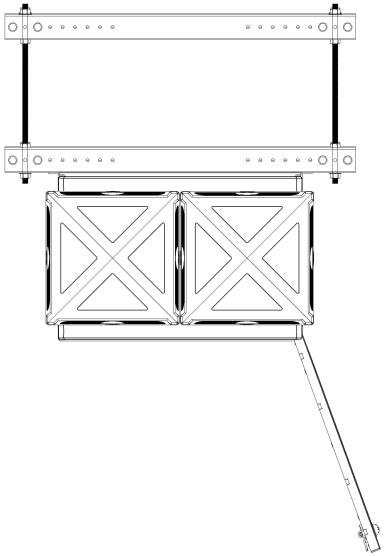

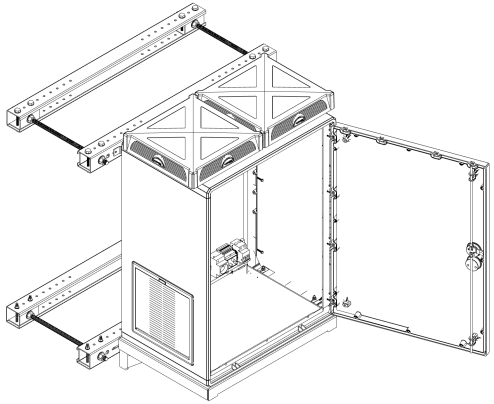

Включает возможность установки 19" стоек

					ТША516-69.91.46-400-У1			
Изм.	Лист	№ докум.	Подп.	Дата	Термошкаф Амадон пластиковый с глухой дверью, всепогодный с обогревом, вентиляцией, монтажной панелью. Габариты (Ш x В x Г): 685 x 910 x 460 мм	Лит.	Масса	Масштаб
Разраб.								1:15
Пров.								
Т. контр.						Лист:	Листов:	
					Пластик покраска RAL 7035	ООО"Амадон"		
Н. контр.								
Утв.								