DTFI/DTI 9021
ОХЛАЖДАЮЩИЕ УСТРОЙСТВА 230–340 Вт

- компактный размер - идеален для небольших шкафов управления, стоек управления и.т.д.
- диагностические сообщения на информационном дисплее
- встроенный контакт сигнализации об ошибке и встроенный дверной контакт
- опционально поставляется со встроенной системой испарения конденсата

Серия DTFI:

- простой монтаж без сверления отверстий
- малая высота для удобства интегрирования в компактные шкафы управления
- монтажный вырез совместим с монтажными вырезами для вентиляторов 3-го и 4-го поколения, монтажный размер 6

ПРОДУКТ		DTFI 9021			DTI 9021		
ЗАКАЗНОЙ НОМЕР	SC	13293149055	13293141055	13293144055	13293041055	13293044055	Единица
ДАННЫЕ							
Номинальное напряжение ±10 %		AC 50 I 60		AC 60	AC 50 I 60	AC 60	Гц
		400 2~[1]	230	115	230	115	В
Мощность охлаждения согласно EN 14511	L35/L35	230 I 290	320 I 340	320	320 I 340	320	Вт
	L35/L45	220 I 280	300 I 330	250	300 I 330	250	
Потребление мощности	L35/L35	200 I 200	230 I 240	240	230 I 240	240	
Потребление тока	L35/L35	1 I 0.9	1.6	2.7	1.6	2.7	А
Пусковой ток	L35/L35	6.6 I 5.9	11.7 I 10.9	11.4	11.7 I 10.9	11.4	
Свободная подача воздуха	внутренний	282					$м^3/ч$
	внешний	282					
Предохранитель T		2	4	4	4	4	А
Вид соединения		клеммная колодка пружинного типа (штекер в комплекте)					
Уровень звука согласно EN ISO 3741		< 62					дБ (А)
Вес (без упаковки)		22	16		17		кг
Температура окружающей среды		+15 … +45 I + 59 … + 113					°C I °F
Диапазон установок (регулируемый)		+ 25 … + 45 I + 77 … + 113; заводская установка + 35 I + 95					
Хладагент	R134a	350					гр
Рабочий цикл		100					%
Выделение конденсата		отвод конденсата; интегрированная система испарения конденсата					
Степень защиты согласно EN 60529	IP 54	для оборудования в шкафу, при эксплуатации согласно предписанию					
	IP 34	для внешнего контура, при эксплуатации согласно предписанию					
Конструкция	корпус	оцинкованная сталь					
	кожух	оцинковка I электростатическое порошковое покрытие (200 °C) I по запросу: из нержавеющей стали					
Цвет		RAL 7035 I другие цвета по запросу					

АКСЕССУАРЫ	Штук	ЗАКАЗНОЙ НОМЕР
Внешний испаритель конденсата	1	18314000001
Емкость для сбора конденсата	1	18314000100

Для получения дополнительных моделей, опций, параметров напряжения посетите www.pfannenberg.ru или свяжитесь с нами напрямую.

[1] подходит для различных напряжений питания (см. лист с техническими характеристиками)
Документация идет в комплекте с устройством. Также информацию можно найти сайте www.pfannenberg.ru

Кривые мощности охлаждения

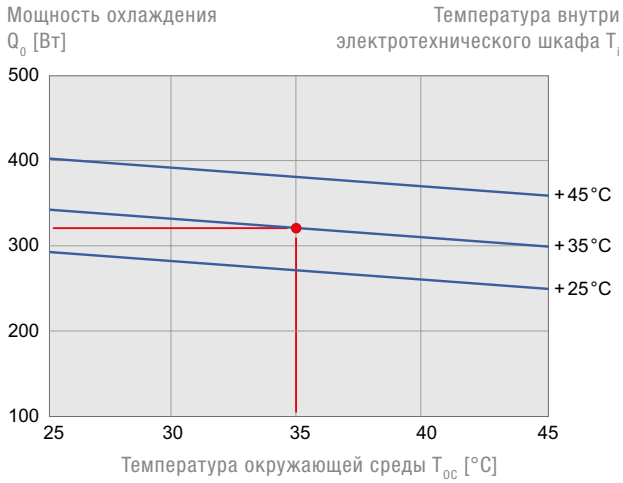

Габаритные размеры

DTFI	X	Y 115V I 230V	Y 400V	Z1	Z2	K	L
мм	385	326	464	75	170	291	291

DTI	X	Y 115V I 230V	Z1	Z2	A	B	C	D	E
мм	385	329	178	67	289	304	304	210	7.5

Монтажные отверстия Ø 8 мм, закругление углов монтажного выреза R20

DTFI 9021 | **DTI 9021**

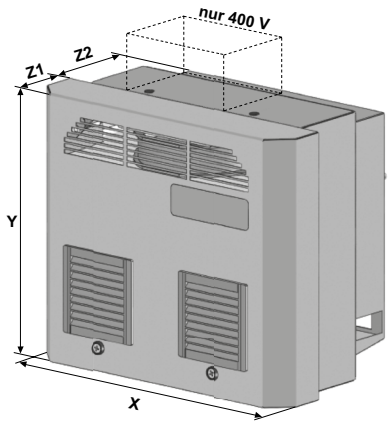

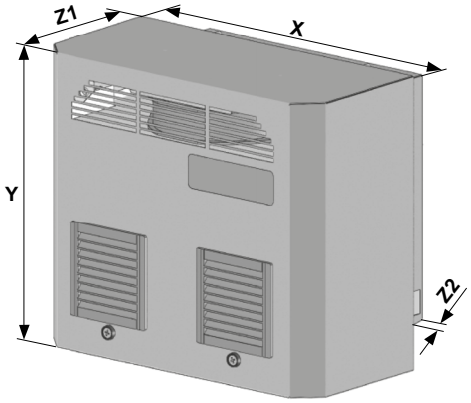

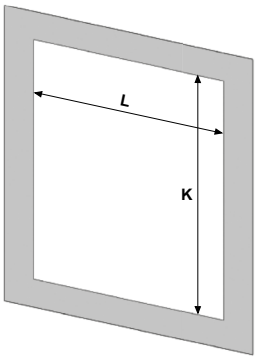

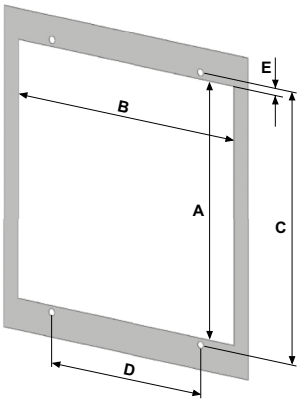

COOLING UNITS