PF 42.500 I PFA 40.000
ECOOL ВЕНТИЛЯТОРЫ С ФИЛЬТРОМ I ВЫПУСКНЫЕ ФИЛЬТРЫ
125–160 м³/ч

- монтажный размер 4, воздушный поток до 160 м³/ч
- два класса производительности, совместимые монтажные вырезы
- степень защиты IP 54 и IP 55, NEMA тип 12
- сертификация UL, cUL
- устойчивость к ультрафиолету (IP 55 версия)
- монтажные размеры совместимы с монтажным размером 4 вентиляторов 3-го поколения

ПРОДУКТ		PF 42.500					
ЗАКАЗНОЙ НОМЕР	IP 54	11642101055	11642151055	11642851055	11642801055	11642701055	Единица
ЗАКАЗНОЙ НОМЕР	IP 55	11642103055	11642153055	11642853055	11642803055	11642703055	
ДАННЫЕ							
Номинальное напряжение ±10 %		AC 50 I 60 Гц		DC			
		230	115	12	24	48	V
Свободная подача воздуха	IP 54	125 I 138					м³/ч
	IP 55	145 I 160					
Подача воздуха в комбинации с Выпускные фильтры	IP 54	93 I 102					
	IP 55	109 I 113					
Потребление мощности		18 I 17		6	4.7	4.6	Вт
Потребление тока		0.12 I 0.1	0.25 I 0.25	0.5	0.2	0.1	A
Уровень звука согласно EN ISO 3741		40 I 43		40			дБ (A)
Вес		1.18		0.92			кг
Вид соединения		клеммная колодка пружинного типа					
Предохранитель		6					A
Степень защиты согласно EN 60529 / UL 50	IP 54	NEMA тип 12 - стандартный фильтр					
	IP 55	NEMA тип 12 - рифленый фильтр					
Эффективность фильтрации согласно EN 779	IP 54	> 90					%
	IP 55	> 90					%
Класс эффективности фильтрующего материала согласно EN 779	IP 54	G 4					
	IP 55	G 4					
Рабочий цикл		100					%
Тип подшипника		шариковый подшипник					
Наработка на отказ L_{10} (+ 40 °C)[1]		40000	42500	57500	70000		ч
Температурный диапазон		–40 … +55 I –40 … +131					°C I °F
Конструкция (корпус и защита)	IP 54	из термопластика, самозатухающего UL 94 BO					
	IP 55	дополнительная устойчивость к воздействию ультрафиолета					
Цвет		RAL 7035 I другие цвета по запросу					

АКСЕССУАРЫ		ЗАКАЗНОЙ НОМЕР
Выпускные фильтры	серый	11740001055
Выпускные фильтры	черный	11740001050
Запасной фильтрующий материал	5 куски	18611600032
Термостат		17121000000
Гигростат		17207000000
Козырьки для защиты от неблагоприятных погодных условий		18102000017

Для получения дополнительных моделей, опций, параметров напряжения посетите www.pfannenberg.ru или свяжитесь с нами напрямую.

[1] выход из строя вентилятора: изменение скорости вращения или появление посторонних шумов.

Кривые мощности охлаждения

Кривые статического давления

PF 42.500 IP 54

Мощность охлаждения [Вт]

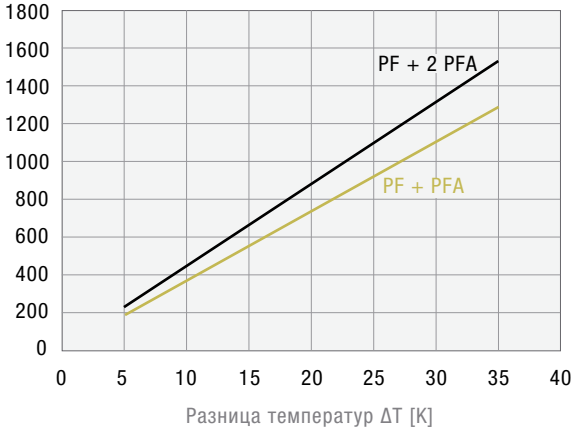

Статического давления [Pa]

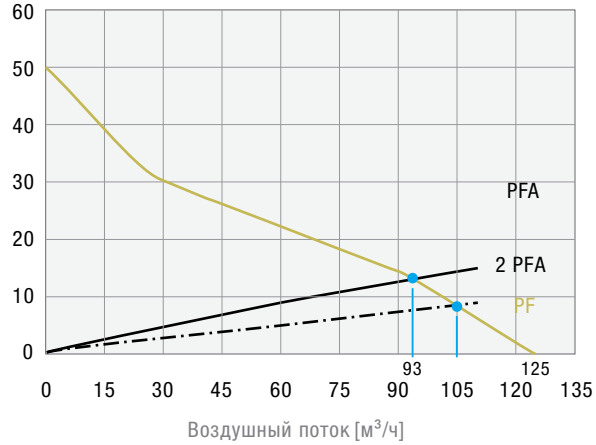

PF 42.500 IP 55

Мощность охлаждения [Вт]

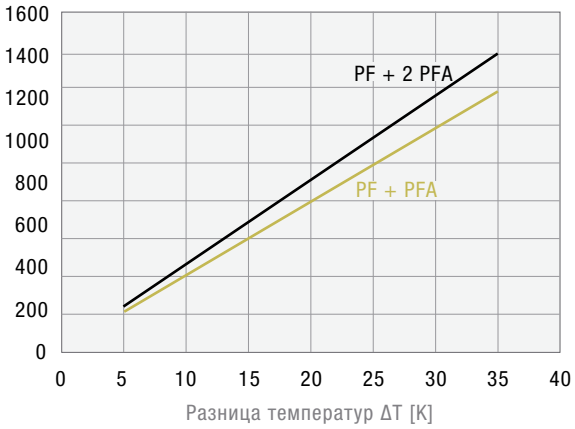

Статического давления [Pa]

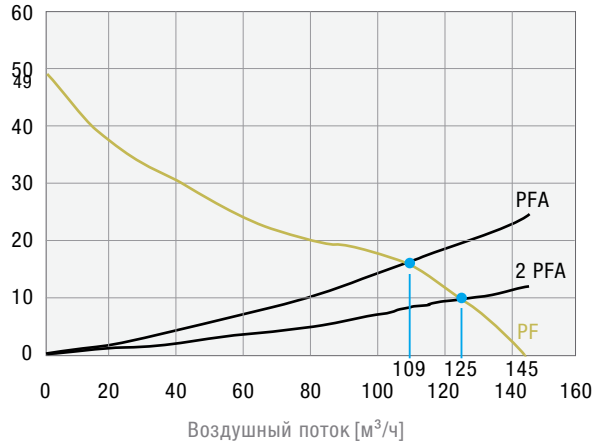

Габаритные размеры

мм	PF 42.500	PFA 40.000
X	252	252
Y	252	252
Z1	6	6
Z2	97	38
A[1]	223	223
B[1]	223	223

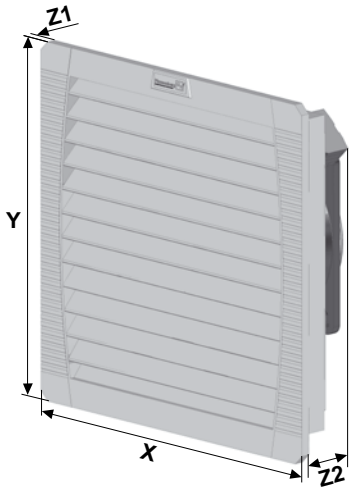

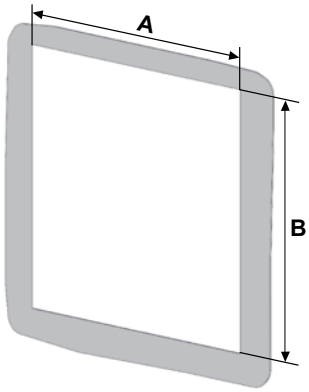

[1] для толщины материала до 2 мм
+ 1 мм для толщины материала > 2мм ≤ 3мм