Тепловентилятор серии ТВА200/400

Паспорт изделия

АМАДОН

Внимание!

При получении прибора удостоверьтесь в отсутствии повреждений упаковки. Проверьте наличие печатей на отведённых полях гарантийного талона. Помните, что при отсутствии гарантийного талона вы лишаетесь права на гарантийный ремонт. Проверьте комплектность прибора.

После транспортировки прибора в зимних условиях надо дать ему прогреться до комнатной температуры в течение 3 часов. Перед подключением убедитесь в правильности соединений согласно схеме и в отсутствии повреждений подключаемых кабелей. Все коммутации производятся только при отключенном оборудовании. Напряжение и ток эксплуатации цепей прибора не должны превышать заявленных в технических характеристиках. Соблюдайте также указанные в характеристиках температуру и влажность для хранения и использования прибора.

Комплектность

1.	Тепловентилятор ТВА200/400	1 шт.
2.	Руководство по эксплуатации с гарантийным талоном	1 шт.
3.	Упаковочная коробка	1 шт.

Краткое описание

Прибор соответствует ТУ 28.21-013-09245269-2017 и предназначен для обогрева различных по объёму, утеплённых шкафов. Прибор выполнен в корпусе из термостойкого пластика с размещёнными внутри элементами обогревателя и обдува. Крепление прибора к DIN-рейке осуществляется при помощи специального держателя (см рис. 1 поз. 1). Нагрев воздушной массы осуществляется путём принудительной протяжки её через нагревательный регистр саморегулирующего типа. При останове вентилятора вследствие поломки или засорения, нагревательный регистр поддерживает стабильную температуру, не разрушающую внешний корпус, что безопасно для эксплуатации. При необходимости, к прибору может быть добавлен термостат типа УКО для поддержания заданной температуры. Подключение прибора производится путём подсоединения проводов к сети 220В 50Гц в следующей последовательности: синий провод подключается к нейтрали, коричневый провод подключается к фазе (режим 200Вт), коричневый и красный провод подключаются к фазе (режим 400Вт). Вентилятор начинает работать сразу после подачи питания. При установке убедитесь, что приточная решётка расположена на расстоянии более 20 мм от соседних поверхностей для обеспечения циркуляции воздуха. Располагайте выходную решётку так, чтобы горячий воздух не направлялся на изделия, чувствительные к нагреву. Рекомендуется периодически очищать решётки тепловентилятора от пыли.

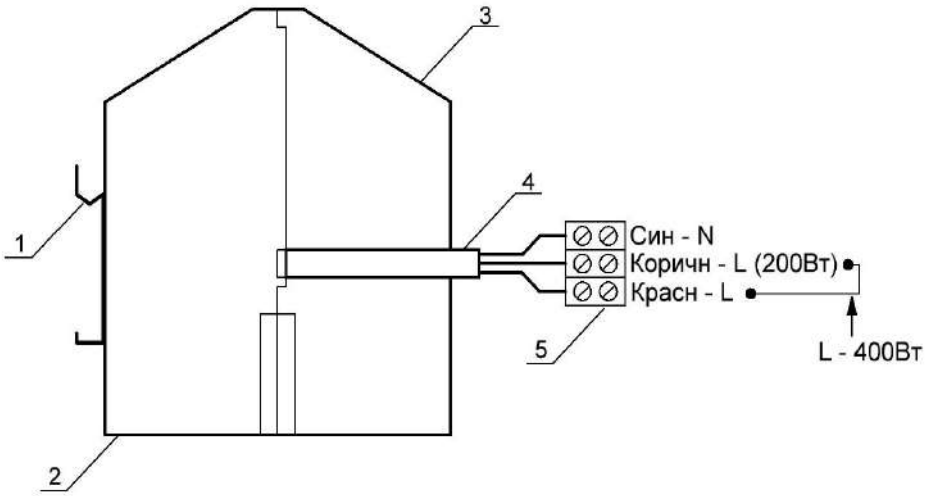

Рис. 1. Вид сбоку. 1. Крепление к DIN-рейке. 2. Приточная решётка. 3. Выходная решётка. 4. Кабель питания. 5. Клеммная колодка (синий + чёрный нейтраль, коричневый + чёрный – – фаза (мощность 200Вт), красный провод – фаза (при соединении с коричневым мощность 400Вт)).

Основные технические характеристики

• Номинальное рабочее напряжение, В 230	
• Мощность обогревателя, Вт*	200/400
• Тип нагревательного элемента	PTC
• Температура поверхности (макс), С°	55
• Габаритные размеры, мм	71*98*71
• Диапазон рабочих температур, С°	-40..+75

* в зависимости от модификации

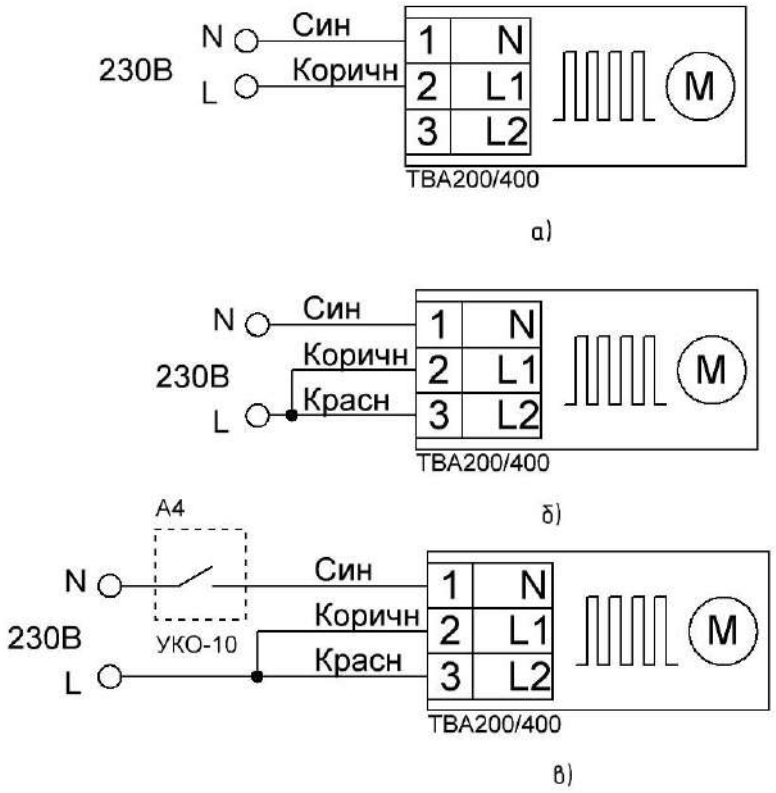

Рис. 2. Варианты подключения. а) 200Вт. б) 400Вт. в) Через термостат.

Важно!

Не допускается подключение к фазе только красного провода (без коричневого)! В таком случае вентилятор вращаться не будет и возможен локальный перегрев корпуса и токоведущих частей!

Гарантийные обязательства

Аппарат соответствует утверждённому образцу и удовлетворяет требованиям стандарта. Гарантийный срок на тепловентилятор исчисляется в течение 12 месяцев с момента продажи. Без предъявления гарантийного талона, а также при наличии механических повреждений прибора претензии к качеству работы аппарата не принимаются и гарантийный ремонт не производится.

Гарантийный талон

АМАДОН

Тепловентилятор серии ТВА200/400

Дата выпуска _____

Адрес для предъявления претензий по качеству:

125476, Россия, Москва, ул. Василия Петушкова, дом 3, стр 1, помещение 5

Телефоны для связи:

+7-495-363-31-71

+7-495-221-64-57

E-mail: amadon@amadon.ru

Веб-сайт: www.amadon.ru

Представитель предприятия-изготовителя	Отметка торгующей организации