ВОСТОК PRO
АККУМУЛЯТОРНЫЕ БАТАРЕИ
TELECOMMUNICATIONS / DATA CENTERS / STATE OBJECTS

# СК-12100

**12В 100Ач**

Свинцово-кислотные аккумуляторы ВОСТОК серии СК предназначены для использования в системах бесперебойного питания, резервного энергоснабжения, автономных энергосистемах. Изготовлены по AGM технологии (электролит, абсорбированный в стекловолоконном сепараторе), являются герметизированными и необслуживаемыми, со сроком службы в буферном режиме 10 лет (от 5 до 26 Ач – 5 лет). Обладают высокими разрядными и эксплуатационными характеристиками благодаря использованию в составе электролита и намазной пасты специальных добавок, препятствующих коррозии и замедляющих процесс старения.

## Конструкция батареи

| Компонент | Полож. пластина | Отриц. пластина | Корпус | Крышка | Клапан | Клеммы | Сепаратор | Электролит |
|---|---|---|---|---|---|---|---|---|
| Материал | Диоксид свинца | Свинец | ABS | | Каучук | Медь | Стекловолокно | Серная кислота |

## Сферы применения

- Источники бесперебойного питания
- Источники резервного энергоснабжения
- Системы отопления и водоснабжения
- Системы солнечной и ветроэнергетики
- Различные области приборостроения

## Габариты (±2мм)

Длина.....330 мм
Ширина.....171 мм
Высота.....215 мм
Полная высота.....220 мм
Вес (±3%).....28 кг

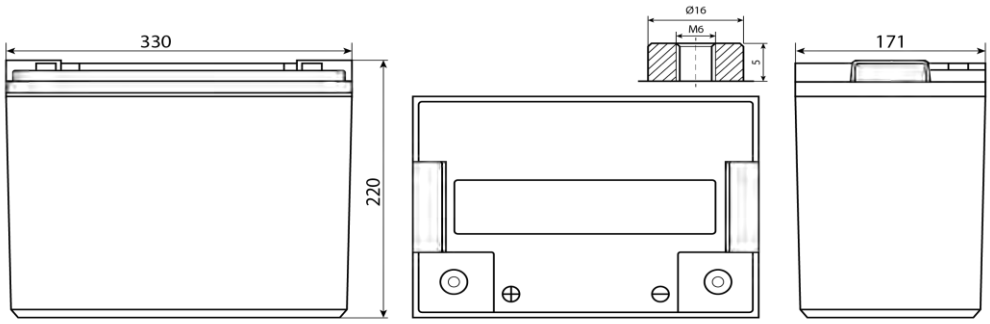

ВОСТОК PRO
АККУМУЛЯТОРНЫЕ БАТАРЕИ
TELECOMMUNICATIONS / DATA CENTERS / STATE OBJECTS

# СК-12100

**12В 100Ач**

## Технические характеристики

Номинальное напряжение.....12 В
Число элементов.....6
Срок службы.....10 лет

Номинальная ёмкость (25°С)
20 часовой разряд (5 А; 1,75 В/эл).....100 Ач
10 часовой разряд (9,6 А; 1,75 В/эл).....96 Ач
5 часовой разряд (17,2 А; 1,70 В/эл).....86 Ач
Внутреннее сопротивление
полностью заряженной батареи (20°С).....4,5 мОм
Максимальный разрядный ток.....900 А (5с)
Саморазряд.....до 3% емкости/мес при 20°С

## Рабочие температуры

Заряд.....от -15°С до 50°С
Хранение.....от -20°С до 60°С
Разряд.....от -20°С до 60°С

## Параметры заряда

Заряд постоянным напряжением:
**Циклический режим (2,4 – 2,45 В/эл)**
Макс.зарядный ток.....30 А
Температурная компенсация. . 3 мВ/эл°С
**Буферный режим (2,25 – 2,3 В/эл)**
Температурная компенсация 3,3 мВ/эл°С

## Разряд постоянным током, А (25°С)

| В/эл | 5 мин | 10 мин | 15 мин | 30 мин | 1 ч | 3 ч | 5 ч | 10 ч | 20 ч |
|---|---|---|---|---|---|---|---|---|---|
| 1,60 | 292 | 208 | 171 | 99,2 | 58,1 | 25,8 | 17,3 | 9,82 | 5,25 |
| 1,65 | 276 | 200 | 163 | 96,9 | 57,7 | 25,7 | 17,1 | 9,70 | 5,18 |
| 1,70 | 245 | 178 | 147 | 88,6 | 57,2 | 25,5 | 17,0 | 9,60 | 5,06 |
| 1,75 | 228 | 166 | 138 | 86,3 | 56,7 | 25,4 | 16,9 | 9,52 | 5,00 |
| 1,80 | 211 | 157 | 133 | 84,4 | 53,9 | 23,8 | 16,3 | 9,40 | 4,90 |

## Разряд постоянной мощностью, Вт/эл (25°С)

| В/эл | 5 мин | 10 мин | 15 мин | 30 мин | 1 ч | 3 ч | 5 ч | 10 ч | 20 ч |
|---|---|---|---|---|---|---|---|---|---|
| 1,60 | 530 | 381 | 315 | 189 | 113 | 49,1 | 34,5 | 19,7 | 10,2 |
| 1,65 | 511 | 378 | 310 | 182 | 108 | 48,4 | 33,9 | 19,5 | 10,2 |
| 1,70 | 472 | 349 | 293 | 168 | 103 | 47,9 | 33,2 | 19,3 | 10,1 |
| 1,75 | 448 | 335 | 277 | 164 | 101 | 47,0 | 32,8 | 19,1 | 9,99 |
| 1,80 | 425 | 317 | 267 | 161 | 99,8 | 45,4 | 32,0 | 18,9 | 9,70 |

(Примечание) Приведенные выше данные по характеристикам являются средними значениями, полученными в результате проведения 3 контрольно-тренировочных циклов, и не являются номинальными по умолчанию.

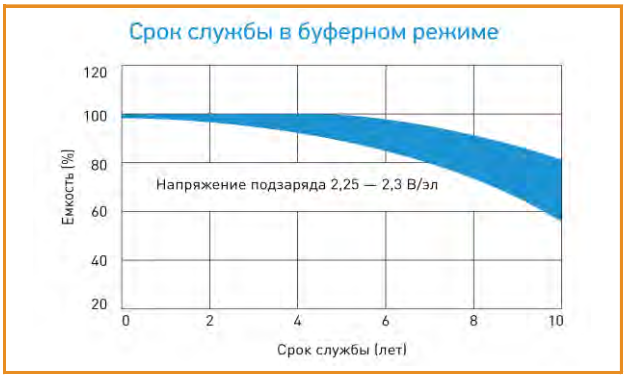


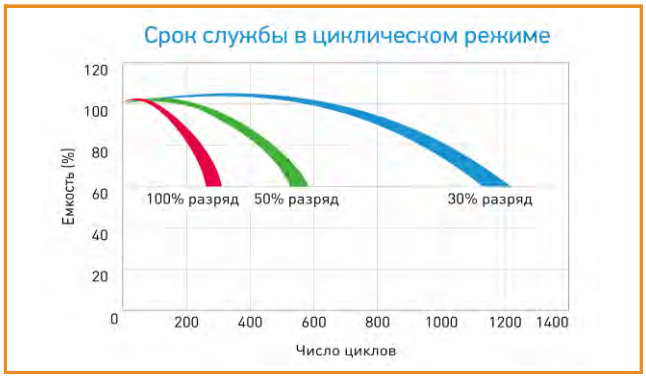


Продукция постоянно совершенствуется, поэтому фирма-изготовитель оставляет за собой право вносить изменения без предварительного уведомления.